ОБЩИЕ ТЕХНИЧЕСКИЕ УКАЗАНИЯ ПО СБОРКЕ.

Перед сборкой внимательно ознакомьтесь с данной инструкцией, проверьте комплектность деталей и фурнитуры по комплектовочной ведомости. Для сборки элементов желательно воспользоваться помощью квалифицированных специалистов.

Во избежании появления царапин, сборку необходимо проводить на мягком подстилочном материале. Согласно схемам сборки прикрепить необходимую фурнитуру. После этого можно приступать к сборке комплекта. Рекомендуется монтировать каркас в горизонтальном положении.

В мебельном наборе могут быть конструктивные изменения, не указанные в данной инструкции и не ухудшающие качество изделия, так как МЕБЕЛЬНАЯ КОМПАНИЯ "ЛЕРОМ" постоянно работает над улучшением производимой продукции.

ГАРАНТИЙНЫЕ ОБЯЗАТЕЛЬСТВА.

1. Изготовитель гарантирует соответствие мебели требованиям ГОСТа 16371-93 при соблюдении условий транспортировки, хранения, сборки (для мебели, поставляемой в разобранном виде), эксплуатации.
2. Гарантийный срок эксплуатации мебели: Для общественных помещений -18 мес., бытовой - 24 мес. Гарантийный срок при розничной продаже через торговую сеть исчисляется со дня продажи мебели, при вне розничном распределении - со дня получения ее потребителем.
3. Согласно постановлению правительства Российской Федерации от 16 июня 1977 г. № 720 мебель относится к товарам длительного пользования. В связи с этим по истечении срока службы (10 лет) потребитель должен обратиться в специализированную организацию по ремонту мебели с целью оценки дальнейшей пригодности мебели к безопасной эксплуатации и определение возможного дальнейшего срока службы.
4. Предприятие оставляет за собой право на замену фурнитуры и метизов, не влияющих на изменение конструкции и качества изделия.
5. При обнаружении брака или некомплектности обращаться к продавцу, указав **номер ОТК** и **дату изготовления**.

ПРАВИЛА УХОДА И ЭКСПЛУАТАЦИИ.

Для сохранения эксплуатационных и эстетических качеств мебели в течении длительного срока необходимо соблюдать условия её хранения, правил эксплуатации и ухода.

1. Мебель рекомендуется эксплуатировать в проветриваемом, сухом помещении с температурой воздуха не ниже +10 С и относительной влажностью воздуха 65±15 %.
2. При эксплуатации изделий, имеющих стеклянные створки, полки и зеркала необходимо помнить, что эксплуатация стеклоизделий и зеркал с трещиной сопряжено с риском получения травмы. При появлении трещин надо немедленно заменить стеклоизделие.
3. В процессе эксплуатации мебели возможно ослабление крепежной фурнитуры - необходимо периодически подтягивать их.
4. Во избежании потери товарного вида мебель и зеркала рекомендуется защищать от прямых солнечных лучей (может привести к изменению цвета), не должна размещаться вблизи отопительных приборов, сырых и холодных стен.
5. Не допускать попадания воды и технических жидкостей на поверхность мебели, не следует ставить на поверхность горячие предметы без теплоизоляционной прокладки.
6. Беречь поверхность мебели от механических повреждений.
7. Поверхность мебели можно чистить влажной тканью с применением средств по уходу за мебелью с последующей протиркой насухо. Нельзя применять эфир, ацетон, бензин и др. растворители.
8. Лицевую фурнитуру следует чистить мягкой тканью с применением хозяйственного мыла, после чего вытирать насухо. Не использовать для чистки наждачную бумагу, соду и др. средства, содержащие абразивные материалы.

СИСТЕМА РЕГУЛИРОВАНИЯ СТВОРОК

Если створка наклонена вправо или влево относительно вертикали корпуса, нужно выправить наклон створки в направлении А-А винтом 2.

Если нижняя или верхняя часть створки отстает от корпуса, нужно ослабить винт 1 и сдвинуть створку в направлении В-В, а затем затянуть винт 1.

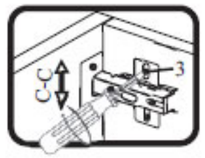

Если необходимо отрегулировать створку по высоте, нужно ослабить винт 3, отрегулировать створку в направлении С-С, а затем затянуть винт 3.

" ЛЕРОМ" - это гарантия высокого качества и экологической безопасности продукции.
Производство сертифицировано по Международному стандарту ISO 9001.

МЕБЕЛЬНАЯ КОМПАНИЯ
ЛЕРОМ

Россия, 442965, Пензенская область,
г. Заречный, проезд Фабричный, 11,
ООО "Мебельная компания "Лером"
e-mail: Info@lerom.ru http://www.lerom.ru
Тел./Факс: (8412) 65-33-01, 65-33-02, 65-33-03, 65-33-04, 65-33-05
Отдел сервиса: (8412) 65-33-06

АН-303

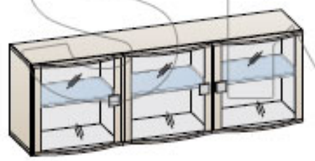
АН-304

АН-501

АН-506

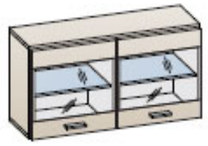
АН-603

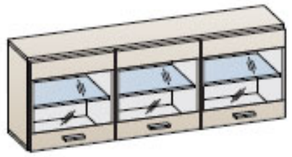
АН-604

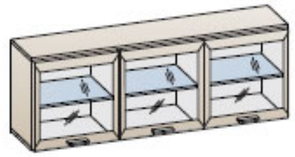
АН-804

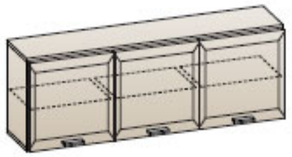
АН-805

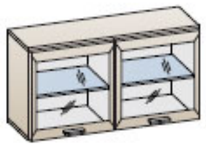
АН-806

АН-807

наименование	вес секции	max допустимая нагрузка на секцию
АН-303 АН-506 АН-603 АН-806 АН-807	30 кг	30 кг
АН-304 АН-501 АН-604 АН-804 АН-805	50 кг	50 кг

АНТРЕСОЛЬ

540x1080(1620)x396(355)

Инструкция
по сборке и эксплуатации мебели

lerom.moskow

КОМПЛЕКТОВОЧНАЯ ВЕДОМОСТЬ

	*	наименование	размер	кол-во	кол-во упаковок									
					АН-303	АН-304	АН-501	АН-506	АН-603	АН-604	АН-804	АН-805	АН-806	АН-807
Упаковка № 066	1	боковая стенка	508x330	2	1	-	-	1	1	-	-	-	1	1
	2	перегородка	508x320	2										
	3	крышка	1080x330	2										
Упаковка № 067	1	боковая стенка	508x330	2	-	1	1	-	-	1	1	1	-	-
	2	перегородка	508x320	4										
	3	крышка	1620x330	2										
Упаковка № 337	4	полка	508x320	3	-	-	-	-	-	-	-	1	-	-
Упаковка № 338		полка	508x320	2	-	-	-	-	-	-	-	-	-	1
Упаковка № 448	5	створка стекло	536x536	2	1	1	-	-	-	-	-	-	-	-
Упаковка № 449		створка стекло	536x536	1	-	1	-	-	-	-	-	-	-	-
Упаковка № 509		створка глухая	536x536	1	-	-	-	-	-	-	-	1	-	-
Упаковка № 514		створка стекло	536x536	1	-	-	-	-	-	-	1	-	-	-
Упаковка № 526		створка стекло	536x536	2	-	-	-	-	-	-	1	-	1	-
Упаковка № 527		створка глухая	536x536	2	-	-	-	-	-	-	-	1	-	1
Упаковка № 546		створка стекло	536x536	2	-	-	1	1	-	-	-	-	-	-
Упаковка № 547		створка стекло	536x536	1	-	-	1	-	-	-	-	-	-	-
Упаковка № 924		створка стекло	536x536	1	-	-	-	-	-	1	-	-	-	-
Упаковка № 934		створка стекло	536x536	2	-	-	-	-	1	1	-	-	-	-
Упаковка № 629	6	задняя стенка ОДВП	524x532	1+1	1	-	-	1	1	-	-	-	1	1
Упаковка № 630		задняя стенка ОДВП	524x532	1+2	-	1	1	-	-	1	1	1	-	-
Упаковка № 805	7	полка стекло	506x317	2	1	1	1	1	1	1	1	-	1	-
Упаковка № 806		полка стекло	506x317	1	-	1	1	-	-	1	1	-	-	-
	8	фурнитура		1	1	1	1	1	1	1	1	1	1	1

КОМПЛЕКТ ФУРНИТУРЫ

	АН-303 АН-506	АН-304 АН-501	АН-603 АН-806	АН-604 АН-804	АН-805	АН-807
Петля накладная (евровинт 6,3x13 + шуруп 4x16)	4 (8+8)	6 (12+12)	4 (8+8)	6 (12+12)	6 (12+12)	4 (8+8)
Ручка + винт к ручке М4x30 (М4x25 для АН-501, 506)	2+4	3+6	-	-	-	-
Ручка +винт к ручке М4x30 (М4x25 для АН-804,805,806,807)	-	-	2+4	3+6	3+6	2+4
Стяжка эксцентриковая Н=13 (дюбель + эксцентрик)+заглушка	16+24	24+36	16	24	24	16
Полкодержатель для стекла	8	12	8	12	-	-
Полкодержатель с фиксатором	-	-	-	-	12	8
Стяжка межсекционная	4	4	4	4	4	4
Гвоздь 2x20	8	16	8	16	16	8
Навес (левый+правый) (винт 6,3x19)	1+1	1+2	1+1	1+2	1+2	1+1
Заглушка (левая+правая)	1+1	1+2	1+1	1+2	1+2	1+1
Ответная планка к навесу	1	1,5	1	1,5	1,5	1
Заглушка для техн. отв Ø 5мм	12	18	16	24	24	16

ПОРЯДОК СБОРКИ:

1. Приворачиваем ответные планки петель евровинтом 6,3x13 на боковые стенки (позиция 1), саморезом 4x16 приворачиваем петлю на створку.
2. В крышки вворачивается дюбель стяжки эксцентриковой (позиция 2), вставляем полкодержатели.
3. На боковые стенки, перегородки винтом 6,3x19 приворачиваем навесы (рис № 1).
4. Стяжкой эксцентриковой стягиваем 1 крышку, боковые стенки и перегородки между собой (рис.№ 2), вставляем задние стенки, притягиваем 2 крышку.
5. Переворачиваем секцию на лицевую сторону и крепим заднюю стенку (рис.№ 3).
6. Выбрав желаемый уровень, крепим к стене ответные планки согласно схеме №1 (предварительно сломав планку по линии разлома на 2 части)(рис.№ 4)(**крепеж к стене в комплект поставки не входит, приобрести отдельно с учетом веса антресоли, max нагрузки, материала и конструкции стен**).
7. Антресоль навешивается, производится регулировка модуля по уровню (рис.№ 5), чтобы нагрузка распределилась на каждый навес, закрываем навес заглушкой.
8. После установки всех секций стягиваем их межсекционной стяжкой (рис № 6).
9. Устанавливаются полки, навешивается фасад, **для АН-603, 604, 804, 805, 806, 807 досверливаем отверстия под ручку Ø5 мм.**

(рис. №1)

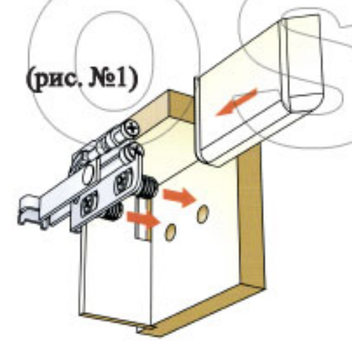

(рис. №5)

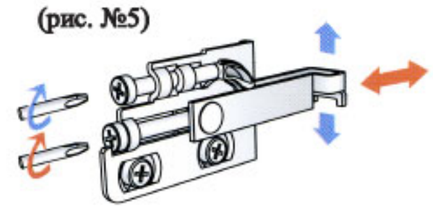

СХЕМА КРЕПЛЕНИЯ ОТВЕТНЫХ ПЛАНОК К СТЕНЕ

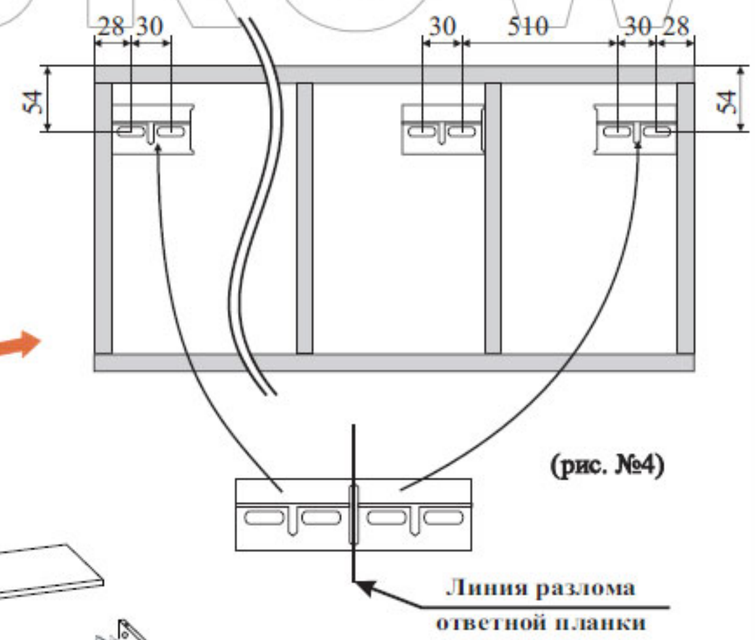

(рис. №4)

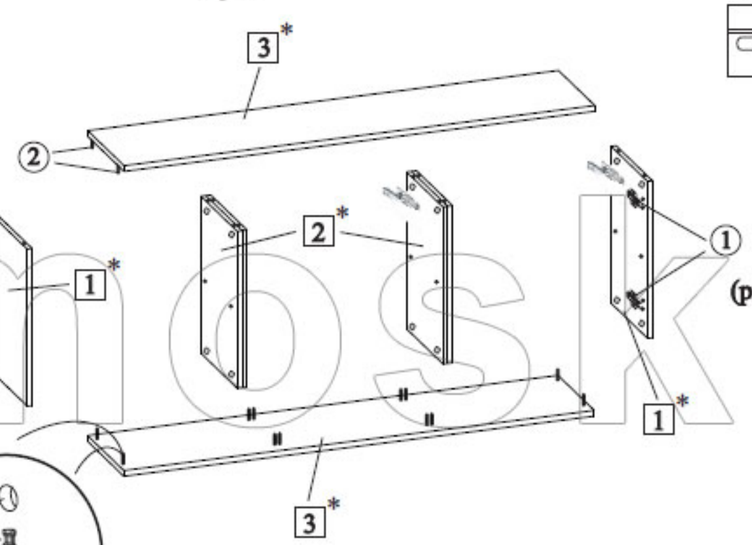

(рис. №3)

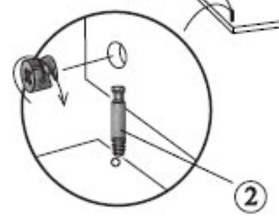

(рис. №2)

СБОРКА ЗАДНЕЙ СТЕНКИ

Задняя стенка крепится гвоздями 2x20 после сборки корпуса и выравнивания диагоналей.

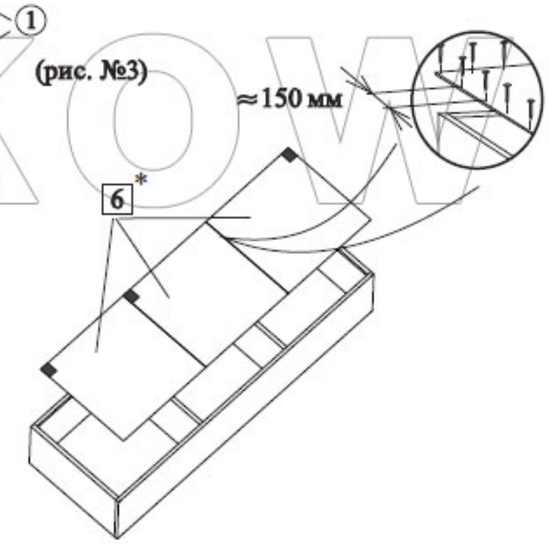

(рис. №6)

После установки всех секций наместо и их выравнивания сверлятся отверстия Ø8мм. и корпуса стягиваются между собой межсекционной стяжкой.

*Цифры в обозначении □ соответствуют порядковым номерам комплектовочной ведомости

formoskow